Brandt

BA32G40KL
BA43G50KL
BA32G400L
BA43G500L

MANUEL DE L'UTILISATEUR

دليـــــــل الاستعمـــــــال

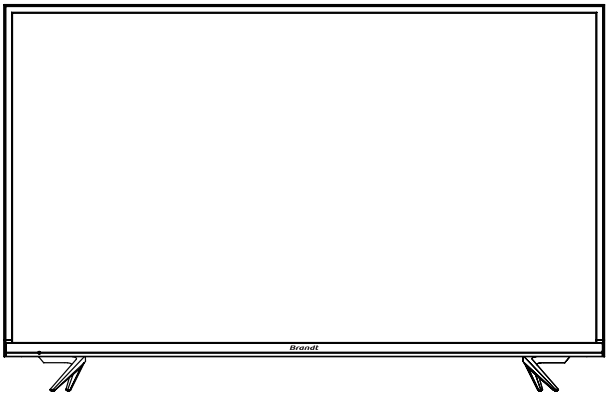

Prière de lire ce manuel avant toute utilisation.
Gardez-le en cas de besoin

الرجاء قراءة هذا الدليل قبل الاستعمال.
احتفظوا به فقد تحتاجون إليه مستقبلا.

Service client 3314 Ou 021 98 45 00

Consignes importantes de sécurité :

Lisez ces consignes - toutes les consignes de sécurité et d'utilisation doivent être lues avant d'utiliser ce produit.

Gardez ces consignes - les consignes de sécurité et d'utilisation doivent être conservées pour toute référence future.

Tenez compte de tous les avertissements - tous les avertissements figurant sur l'appareil et dans le mode d'emploi doivent être respectés.

Suivez les consignes - toutes les consignes de fonctionnement et d'utilisation doivent être suivies.

Nettoyez uniquement avec un chiffon sec.

Ne bloquez aucune ouverture de ventilation.

N'utilisez pas cet appareil près de l'eau - l'appareil ne doit pas être utilisé à proximité d'eau ou d'humidité – par exemple, dans un sous-sol humide ou près d'une piscine, etc.

N'installez pas à proximité de sources de chaleur telles que des radiateurs, des bouches de chaleur, des poêles ou d'autres appareils (y compris des amplificateurs) qui produisent de la chaleur.

N'allez pas à l'encontre de l'objectif de sécurité de la fiche polarisée ou de la fiche à grillage. Une fiche polarisée possède deux lames dont l'une est plus large que l'autre. Une fiche de type grillage comporte deux lames et une troisième broche de mise à la terre. La lame large ou la troisième broche sont prévues pour votre sécurité. Si la fiche fournie ne convient pas à votre prise, demandez à un électricien de remplacer la prise obsolète.

Protégez le cordon d'alimentation contre les risques de piétinement ou de pincement, notamment au niveau des fiches, des prises de courant et de son point de sortie de l'appareil.

N'utilisez que les accessoires spécifiés par le fabricant.

N'utilisez qu'avec le chariot, le support, le trépied, la console ou la table spécifiés par le fabricant ou vendus avec l'appareil. Lorsqu'un chariot est utilisé, faire preuve de prudence lors du déplacement de l'ensemble chariot/appareil pour éviter toute blessure due à un basculement.

Débranchez cet appareil pendant les orages ou lorsqu'il n'est pas utilisé pendant de longues périodes

Confiez toutes les réparations à un personnel de service qualifié. Une réparation est nécessaire lorsque l'appareil a été endommagé de quelque manière que ce soit, par exemple lorsque le cordon d'alimentation ou la fiche sont endommagés, qu'un liquide a été renversé ou qu'il y a de l'humidité, qu'il ne fonctionne pas normalement ou qu'il est tombé.

Gardez l'appareil dans un environnement bien ventilé.

Avertissement : pour réduire le risque d'incendie ou de choc électrique, n'exposez pas cet appareil à la pluie ou à l'humidité. L'appareil ne doit pas être exposé à des gouttes d'eau ou à des éclaboussures. Les objets remplis de liquides, tels que les vases, ne doivent pas être placés sur l'appareil.

Avertissement : les piles ne doivent pas être exposées à une chaleur excessive telle que celle du soleil, du feu ou autre.

Avertissement : la fiche principale est utilisée comme dispositif de déconnexion. Le dispositif de déconnexion doit rester facilement utilisable.

Avertissement : Pour réduire le risque de choc électrique, ne retirez pas le couvercle (ou l'arrière) car il n'y a pas de pièces réparables par l'utilisateur à l'intérieur. Confiez l'entretien de l'appareil à un personnel qualifié.

Ce symbole avertit l'utilisateur de la présence d'une tension dangereuse non isolée à l'interieur de cet appareil qui peut être suffisament puissante pour constituer un risque d'électrocution

Ce symbole avertit l'utilisateur de la présence d'importantes instructions d'utilisation et d'entretien dans le document joint à l'emballage.

Produit de classe II : ce symbole indique que l'appareil ne nécessite pas de connexion de sécurité de mise à la terre.

Informations de sécurité supplémentaires :

Pour garantir un fonctionnement fiable et sûr de votre nouveau téléviseur, lisez attentivement ce manuel d'utilisation, y compris les informations de sécurité ci-dessous.

Sécurité électrique :

- Le téléviseur ne doit être connecté qu'à une alimentation principale dont la tension correspond à l'étiquette située à l'arrière du produit.

- Pour éviter toute surcharge, ne partagez pas la même prise d'alimentation avec un trop grand nombre d'autres composants électroniques.

- Ne placez pas les fils de connexion à un endroit où l'on risque de marcher ou de trébucher.

- Ne posez pas d'objets lourds sur les fils, qui pourraient les endommager.

- Tenez la fiche principale, et non les fils, lorsque vous la retirez d'une prise.

- Pendant un orage ou si vous n'utilisez pas le téléviseur pendant une période prolongée, éteignez l'interrupteur situé à l'arrière du téléviseur.

- Ne laissez pas l'eau ou l'humidité pénétrer dans le téléviseur ou l'adaptateur d'alimentation, ne l'utilisez pas dans des endroits humides ou mouillés tels que les salles de bains, les cuisines à vapeur ou à proximité de piscines.

- Débranchez immédiatement la prise et demandez l'aide d'un professionnel si la prise principale ou le câble est endommagé, si du liquide s'est répandu sur le téléviseur, s'il a été exposé accidentellement à l'eau ou à l'humidité, si quelque chose a pénétré accidentellement dans les fentes de ventilation ou si le téléviseur ne fonctionne pas normalement.

- N'enlevez pas les couvercles de sécurité, il n'y a pas des pièces réparables par l'utilisateur à l'intérieur. Il est dangereux d'essayer de réparer l'appareil soi-même et cela peut invalider la garantie. Cet appareil ne doit être entretenu que par un personnel qualifié.

- Pour éviter une fuite des piles, retirez les piles épuisées de la télécommande, ou lorsque vous ne l'utilisez pas pendant une longue période.

- Ne jetez pas des piles épuisées sur un feu.

- Ne mélangez pas les anciennes et les nouvelles piles.

- Ne mélangez pas les piles Alcalines, Standard (Carbone-Zinc) ou Rechargeables (Nickel-Cadmium) ou (Nickel Métal Hybride).

- La ventilation ne doit pas être entravée en recouvrant les ouvertures de ventilation avec des objets tels que des journaux, des nappes, des rideaux, etc.

- Ne bloquez pas les fentes de ventilation du couvercle arrière. Vous pouvez placer le téléviseur dans un meuble, mais veillez à laisser un espace d'au moins 2'' (5 cm) tout autour.

- Ne tapez pas sur l'écran du téléviseur et ne le secouez pas, vous risquez d'endommager les circuits internes.

- Prenez soin de la télécommande.

- Pour nettoyer le téléviseur, utilisez un chiffon doux et sec. N'utilisez pas de solvants.

- N'allez pas à l'encontre de l'objectif de sécurité de la fiche polarisée ou de la fiche de mise à la terre. Une fiche polarisée comporte deux lames, dont l'une est plus large que l'autre. Une fiche de mise à la terre possède deux lames et une troisième broche de mise à la terre, la lame large ou la troisième broche est fournie pour votre sécurité.

Si la fiche fournie ne s'adapte pas à votre prise, consultez un électricien pour le remplacement de la prise obsolète.

Protégez le cordon d'alimentation contre les risques de piétinement ou de pincement, notamment au niveau des fiches.

Débranchez l'appareil pendant les orages ou lorsqu'il n'est pas utilisé pendant une longue période.

Confiez toutes les réparations à un personnel qualifié. Une réparation est nécessaire lorsque l'appareil a été endommagé de quelque manière que ce soit, par exemple lorsque le cordon d'alimentation ou la fiche sont endommagés, lorsqu'un liquide a été renversé ou que des objets sont tombés dans l'appareil, lorsqu'il a été exposé à la pluie ou à l'humidité, lorsqu'il ne fonctionne pas normalement ou lorsqu'il est tombé.

Branchez toujours votre téléviseur sur une prise de courant avec une connexion de terre protectrice.

Comment manipuler le panneau LCD

N'appuyez pas fortement sur l'écran LCD et ne le secouez pas. Le verre de l'écran LCD pourrait se briser et vous risquez de vous blesser.

Si l'écran LCD est cassé, veillez à ne pas toucher le liquide qu'il contient. Cela peut provoquer une inflammation de la peau. Si le liquide entre dans votre bouche, gargarisez-vous immédiatement et consultez votre médecin. De même, si le liquide entre en contact avec vos yeux ou votre peau, consultez votre médecin après avoir rincé à l'eau claire pendant au moins 15 minutes ou plus.

Effets indésirables possibles sur le panneau LCD :

Si un motif fixe (immobile) reste sur l'écran LCD pendant de longues périodes, l'image peut s'incruster de façon permanente dans l'écran LCD et provoquer des images fantômes subtiles mais permanentes. Ce type d'appareil est allumé pendant de longues périodes lorsqu'il affiche les formats ou images suivants :

Images fixes, telles que les téléscripteurs, les modèles de jeux vidéo, les logos de chaînes de télévision et les sites web.

Formats spéciaux qui n'utilisent pas tout l'écran. Par exemple, afficher des médias au format (16:9) sur un affichage normal (4:3) (barres noires en haut et en bas de l'écran) ; ou l'affichage d'un média de style normal (4:3) sur un écran large (16:9) (barres noires sur les côtés gauche et droit de l'écran).

Les symptômes suivants ne sont pas des signes de dysfonctionnement mais de limitation technique. Par conséquent, nous déclinons toute responsabilité pour ces symptômes

Les panneaux LCD sont fabriqués à l'aide d'une technologie de très haute précision, mais il peut arriver que des parties de l'écran soient dépourvues d'éléments d'image ou présentent des taches lumineuses.

N'installez pas l'écran LCD à proximité d'un équipement électronique qui produit des ondes électromagnétiques. Certains équipements placés trop près de cet appareil peuvent provoquer des interférences.

Effet sur les appareils à infrarouge : Il peut y avoir des interférences lors de l'utilisation d'appareils à infrarouge tels que des casques sans fil à infrarouge.

Condensation

De l'humidité se forme dans la section de fonctionnement de l'appareil si celui-ci est transporté d'un environnement frais dans une pièce chaude ou si la température de la pièce augmente soudainement. Dans ce cas, les performances de l'appareil sont réduites. Pour éviter cela, laissez l'appareil reposer dans son nouvel environnement pendant environ une heure avant de le mettre en marche, ou assurez-vous que la température de la pièce augmente progressivement.
De la condensation peut également se former pendant l'été si l'appareil est exposé à la brise d'un climatiseur. Dans ce cas, changez l'emplacement de l'appareil.

Protection de la connexion de l'antenne de télévision

Si une antenne extérieure ou un système de câble est connecté au téléviseur, assurez-vous que l'antenne ou le système de câble est mis à la terre afin de fournir une certaine protection contre les surtensions et les charges statiques accumulées.
La section 810 du Code national de l'électricité, ANSI/NFPA NO 70, fournit des informations sur la mise à la terre correcte du mât et de la structure de support, la mise à la terre du fil de raccordement à une unité de décharge d'antenne, la taille des conducteurs de mise à la terre, l'emplacement de l'unité de décharge d'antenne, la connexion aux électrodes de mise à la terre et les exigences relatives aux électrodes de mise à la terre. (Voir figure A).

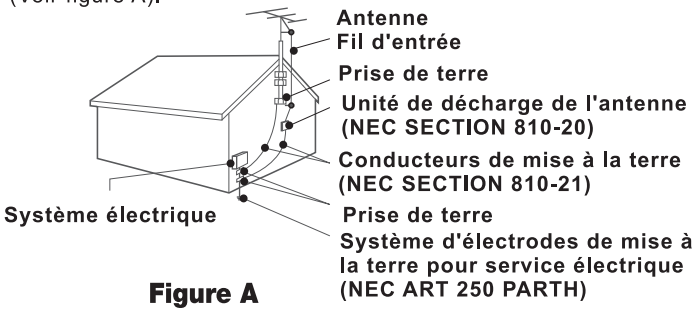

Figure A

AVIS POUR LE MEUBLE TV

Si l'appareil est placé sur un meuble plus petit que la longueur de l'appareil, cela peut entraîner une instabilité et l'appareil peut basculer, ce qui présente un risque de blessure personnelle, voire mortelle. Cela pourrait également endommager sérieusement le produit. En conséquence, Brandt décline toute responsabilité en cas de blessures ou de dommages matériels résultant d'une installation incorrecte.

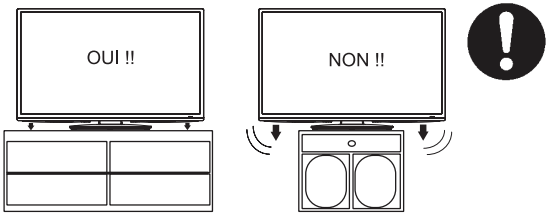

Félicitations pour votre achat ! Pendant que vous profitez de votre nouveau produit, veuillez garder à l'esprit ces conseils de sécurité :

A SAVOIR

Avec la tendance croissante de l'expérience home cinéma, les écrans sont de plus en plus grands.

Cependant, les écrans plats ne sont pas toujours supportés par les supports appropriés ou installés conformément aux recommandations du fabricant. Les écrans plats qui sont placés de manière inappropriée sur des commodes, des bibliothèques, des étagères, des bureaux, des enceintes ou des coffres peuvent tomber et causer des blessures.

NOTRE ENGAGEMENT

L'industrie de l'électronique grand public s'est engagée à rendre le divertissement à domicile agréable et sûr.

Note de sécurité

Une taille unique ne convient PAS à tous, suivez les recommandations du fabricant pour installer et utiliser votre écran plat en toute sécurité.

Lisez attentivement et comprenez toutes les instructions jointes pour une utilisation correcte de ce produit.

Ne laissez pas les enfants jouer prés du téléviseur ou des meubles.

Ne placez pas les écrans plats sur des meubles qui peuvent facilement servir de marchepied, comme une commode.

N'oubliez pas que les enfants peuvent s'exciter en regardant un programme, surtout sur un écran plat "plus grand que nature". Veillez à placer ou à installer l'écran à un endroit où il ne peut pas être poussé, tiré ou renversé.

Veillez à acheminer tous les cordons et câbles connectés à l'écran de manière à ce qu'ils ne puissent pas être tirés ou saisis par des enfants curieux.

Montage mural : Si vous décidez de fixer votre televiseur au mur, suivez les recommandations suivantes :

- Utilisez un support recommandé par le fabricant de l'écran et/ou répertorié par un laboratoire indépendant (tel que UL, CSA, ETL).

- Suivez toutes les instructions fournies par les fabricants de l'écran et du support mural.

- Assurez-vous que le mur sur lequel vous fixez l'écran est approprié. Une construction en blocs. Si vous n'êtes pas sûr, contactez un installateur professionnel.

- Deux personnes au minimum sont nécessaires pour l'installation.
Les écrans plats peuvent être lourds.

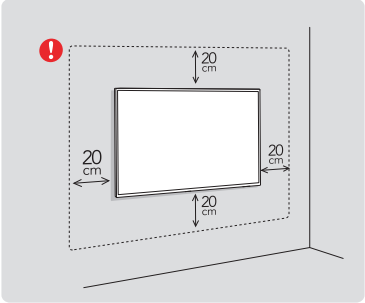

Fixez le support de montage mural (non inclus)

Le téléviseur est doté de trous de fixation pour un support de montage mural approuvé VESA (non fourni). Retirez les vis qui maintiennent la base sur le support de base et soulevez la base (ne retirez pas les supports de montage de la base).

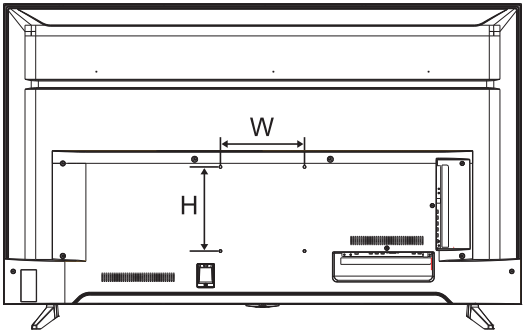

AVERTISSEMENT

Ne placez jamais un téléviseur dans un endroit instable. Un téléviseur peut tomber et provoquer des blessures graves ou mortelles. De nombreuses blessures, notamment chez les enfants, peuvent être évitées en prenant des précautions simples telles que :

- Utilisez des supports recommandés par le fabricant du téléviseur.
- N'utilisez que des meubles qui peuvent supporter le téléviseur en toute sécurité.
- Ne placez pas le téléviseur sur un meuble haut (par exemple, une armoire ou une bibliothèque) sans ancrer à la fois le meuble et le téléviseur sur un support approprié.
- Ne posez pas le téléviseur sur des tissus ou d'autres matériaux qui pourraient se trouver entre le téléviseur et le meuble porteur.
- Sensibilisez les enfants aux dangers de grimper sur les meubles pour atteindre le téléviseur ou ses commandes. Si votre ancien téleviseur est concervé et déplacé, les mêmes considérations que ci-dessus doivent être appliquées.

Votre nouveau téléviseur est lourd, veuillez consulter un installateur professionnel de supports muraux pour effectuer cette installation.

Spécification

Modèle de produit	BA32G40KL BA32G400L	BA43G50KL BA43G500L
Taille de l'écran	32”	43”
Consommation électrique	48W	75W
Schéma de montage VESA (L x H)	100 x 100mm	200 x 200mm
Vis de montage requises (recommandées)	4 x M6 (10mm)	4 x M6 (10mm)

1.Connexion et préparation de la TV

1.1. Accessoires

- Guide de démarrage rapide
- Télécommande
- Piles x 2

1.2. Installation du support

(Pour la structure physique, veuillez vous référer à l'objet réel)

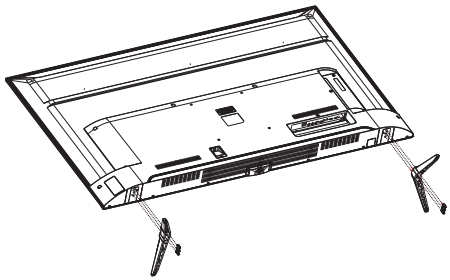

1. Placez le téleviseur face vers le bas, sur une surface plane et douce, pour eviter d'endommager la dalle ou le téléviseur.
2. Retirez le pied du sac à accessoires, puis insérez-le dans la fente inférieure du téléviseur.
3. Fixez fermement le pied au téléviseur à l'aide des vis fournies dans le sac à accessoires.

1.3. Touches et interfaces

Ce manuel prend pour normes le design et les spécifications du produit ci-dessous

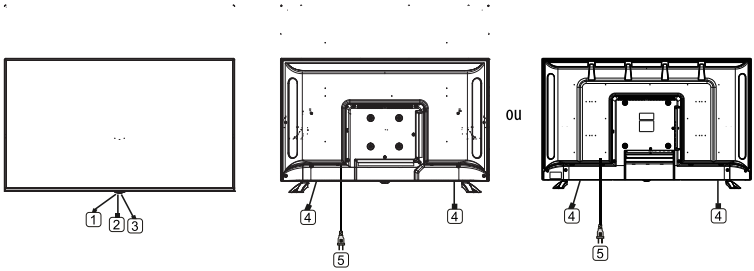

1. Capteur de la télécommande
2. Bouton d'alimentation
3. Témoin d'alimentation
4. Haut parleur
5. Câble d'alimentation
6. Sortie d'écouteurs
7. Entrée YPbPr L/R
8. USB
9. Entrée HDMI 2
10. Entrée HDMI 1 (ARC)
11. Entrée AV
12. Sortie COAXIAL
13. Entrée ANT 1 DVB-T/T2/C
14. Entrée ANT 2 DVB-S/S2

BA32G40KL
BA43G50KL

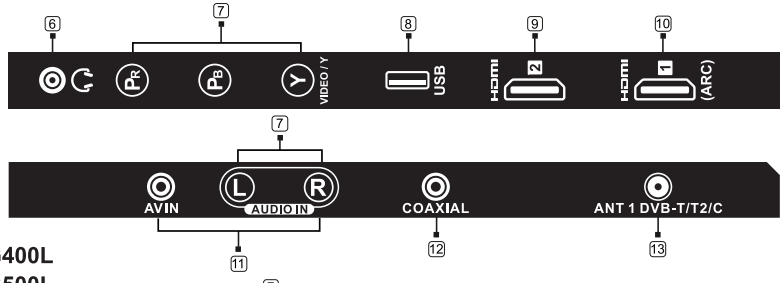

BA32G400L
BA43G500L

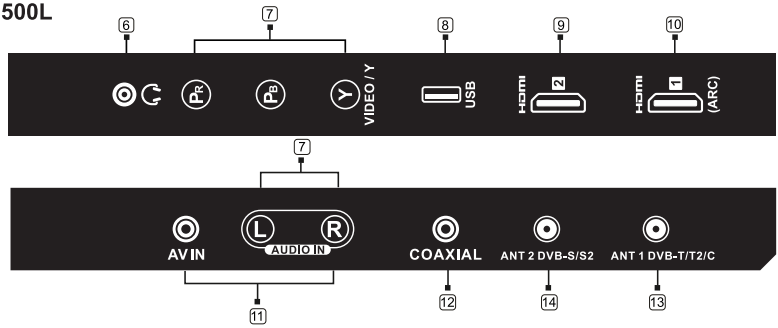

1.4. Télécommande

(Ceci est un prototype, merci pour votre compréhension)

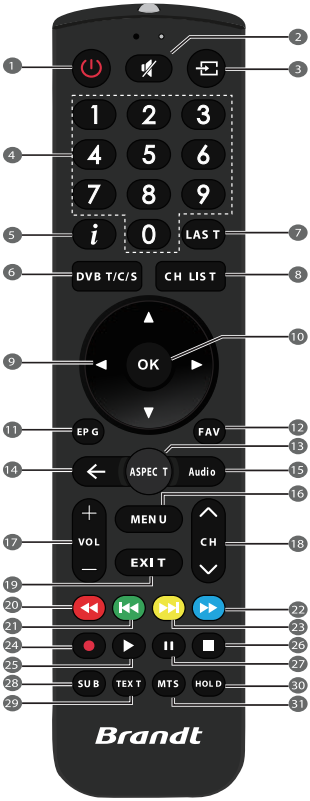

1. Alimentation (⏻): Mise en veille, allumage et extinction.
2. 🔇 : Muet : couper et rétablir le son du téléviseur
3. ⇥ : Sélectionner la source du signal.
4. 0~9: Touches numériques : accés direct aux chaines ou saisie du numéro
5. *i* : Afficher les informations sur la vidéo et l'audio en cours.
6. DVB T/C/S : Permet de commuter le mode DTV DVB-T, C et S.
7. LAST : Appuyer pour revenir à la dernière chaîne.
8. CH. LIST : Liste des chaînes.
9. ▲/ ▼/ ◀/ ▶ Touche : Sélectionner des éléments du menu.
10. OK : Confirmer ou entrer.
11. EPG : Entrer ou quitter EPG.
12. FAV : Liste des chaînes favorites.
13. ASPECT : Ajuster le ratio d'aspect de l'écran.
14. ← : Retourner au menu précédent.
15. Audio : Sélectionner le mode audio du téléviseur.
16. MENU : Entrer ou sortir du menu.
17. VOL +/- : Augmenter ou diminuer le volume.
18. CH ∧/ ∨ : Sélectionner la chaîne en avant ou en arrière.
19. EXIT : Quitter le menu ou l'opération.
20. ROUGE : Contrôler le "retour rapide" avec la lecture/ Accéder à l'élément ou à la page rouge.
21. VERT : Contrôler "précédent" avec la lecture / Accéder à l'élément ou à la page verte.
22. BLEU : Contrôle "avance rapide" avec la lecture / Accéder à l'élément ou à la page bleue.
23. JAUNE : Contrôler "Suivant" avec la lecture / Accéder à l'élément ou la page jaune.
24. ● : Aucune fonction
25. ▶ : Touche : Contrôle " Play " avec la lecture du média.
26. ■ : Touche : Arrêter la lecture et revenir à la liste des fichiers.
27. ❚❚ : Touche : Contrôle " Pause " avec la lecture du média.
28. SUB: Sélectionne le mode sous-titres en mode DTV.
29. TEXT: Entrer ou sortir du télétexte.
30. HOLD: Maintenir la page actuelle à l'écran en mode télétexte
31. MTS: Appuyez sur cette touche pour choisir entre les modes stéréo, mono ou diffusion.

1.5. Installation des piles

1. Faites glisser le couvercle arrière pour ouvrir le compartiment des piles de la télécommande.
2. Inserez deux piles AAA. Veillez à faire correspondre les pôles (+) et (-) des piles avec les repères (+) et (-) présents à l'intérieur du compartiment des piles.
3. Fermez le couvercle du compartiment des piles.

Si la télecommande ne fonctionne pas correctement, veuillez effectuer les vérifications suivantes:

- Vérifiez que le téléviseur est allumé.
- Vérifiez que la polarité des piles est correcte.
- Vérifiez que les piles ne sont pas déchargées.
- Vérifiez que l'alimentation électrique est normale ou que le cordon d'alimentation est correctement branché.
- Vérifiez qu'il n'y a pas de lumière fluorescente spéciale ou néon dans les environs.

2. Fonctionnement de base

2.1. Mise sous/hors tension

- Insérez le cordon d'alimentation dans la prise appropriée.
- Appuyez sur la touche (⏻)pour mettre l'appareil sous tension.
- Appuyez sur la touche (⏻)pour éteindre le téléviseur, puis remettez l'écran en mode veille. L'indicateur d'alimentation devient rouge.

2.2. Réglage du mode veille

- Appuyez sur la touche (⏻) pour allumer l'appareil.
- Appuyez à nouveau sur le bouton (⏻) pour revenir au mode veille. L'indicateur d'alimentation devient rouge.
- Veillez à ne pas mettre votre téléviseur en mode veille pendant une longue période. Si vous n'avez pas l'intention d'utiliser le téléviseur pendant plusieurs jours, débranchez-le en tirant sur la fiche elle-même. Ne tirez jamais sur le cordon.

3. Première mise en marche

3.1. Sélection de la langue

A l'aide des boutons ◀/ ▶ sélectionnez la langue utilisée dans les menus et les actualités.

3.2. Sélection du pays

A l'aide des boutons ▼/▲ Sélectionnez le pays.
A l'aide des boutons ◀/ ▶ sélectionnez le pays souhaité.

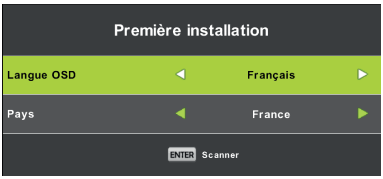

3.3. Réglage automatique

Sélectionnez entre la réception analogique (ATV) ou numérique (DTV) ou conservez les deux réceptions ATV+DTV. La recherche des chaînes de télévision analogiques (ATV) sera effectuée en premier. Si vous voulez sauter la syntonisation ATV, appuyez sur le bouton Menu et le bouton avec la flèche gauche. Ensuite,la recherche des chaînes de télévision numérique sera effectuée (DTV). Si vous souhaitez ignorer la syntonisation DTV, appuyez sur le bouton Menu et sur le bouton avec la flèche gauche.

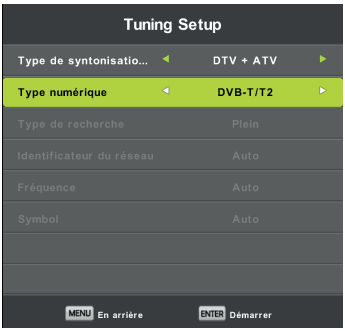

Remarque :
Lorsque la recherche automartique ne trouve aucun canal recevable (par exemple, en raison d'une mauvaise antenne) ou que vous avez interrompu la recherche manuellement, vous pouvez toujours rechercher les canaux manuellement, un par un, dans le menu de l'appareil décrit ci-dessous. Pour cela, vous aurez besoin de quelques informations techniques sur l'émission que vous souhaitez recevoir, par exemple, le mode de transmission, la fréquence des chaînes, des modes sonores, de la vitesse de transmission, etc.

Une fois la recherche automatique terminée avec succès, la liste des programmes TV et des stations de radio disponibles est enregistrée, et vous pouvez recevoir immédiatement. Dans le cas où plusieurs occurrences du même programme ou d'un programme similaire (par exemple, en raison de variations locales du même programme central ou d'une réception à distance avec interférence ou d'une réception locale "propre") vérifiez quelle station fonctionne le mieux ou modifiez la liste.

La recherche automatique du satellite est adaptée pour recherche une antenne satellite avec un seul LNB et correspond au réglage DiSEqC = None / None. Si votre antenne est compliquée, spécifiez les paramètres de l'antenne (en particulier les commandes LNB DiSEqC) en fonction de ce que vous indique l'installateur de votre système d'antenne. Saisissez ces données dans l'écran Satellite réglages/ configuration, décrit dans la section suivante.

HDMI®
HIGH-DEFINITION MULTIMEDIA INTERFACE

Les termes HDMI et High-Definition Multimedia Interface ainsi que les logo HDMI sont des marques commerciales ou des marques déposées de HDMI Licensing Administrator, INC. aux Etats-Unis et dans d'autres pays.

DOLBY AUDIO™

Fabriqué sous licence de Dolby Laboratories. Dolby, Dolby Audio, Pro Logic et le Symbole double-D sont des marques de commerce de Dolby Laboratories. Oeuvres confidentielles non publiées. Copyright 2019-1992 Dolby Laboratories. Tous droits réservés.

Brandt

Brandt Algerie
216, Rue Hassiba Ben Bouali, Alger. Algerie